SIEMENS

暖通空调控制
产品概览

siemens.com.cn/buildingtechnologies

房间温控器
——风机盘管应用

开/关或调节控制输出，应用于：

- 两管制系统
- 两管制系统，带电加热器
- 两管制系统和散热器/地板采暖
- 四管制系统
- 四管制系统，带电加热器
- 两段加热或制冷系统

RAB... 系列

- 设定值范围限制，可实现节能功能
- 简单易懂的操作界面
- 风机温控功能（可选）
- 手动三速风机控制
- 手动冷热转换
- 通风功能

RDF... 系列

- 风机温控功能
- 防潮保护功能
- 手动/自动风速调节
- 舒适、节能和保护模式选择
- 两个多功能输入端子，节能运行
- Modbus、KNX 通讯方式（可选）

RDG... 系列

- 舒适、节能和保护模式选择
- 节能功能：外接触点、7-天时间程序、门卡或窗磁联动，温度设定限制等
- DIP 开关，多种应用选择
- 自动/手动冷热切换
- 控制输出信号：开/关、PWM、3 位和 DC 0...10 V
- 风机控制：自动或手动风速选择，单速、3 速或调速
- 多功能输入选择
- 7-天时间程序
- 键盘锁定功能
- 风机维护提醒功能
- 可选 KNX 通讯接口

房间温控器
—— 供热 / 制冷应用

开/关控制输出，应用于：

- 地板采暖系统
- 冷/热辐射吊顶
- 散热器
- 电加热器
- 区域热水

RAA... 系列

- 覆盖制冷和供热应用
- 设定值范围限制，可实现节能功能
- 简单易懂的操作界面
- 制冷/供热手动切换功能（RAA31..）

RDD... / RDE... 系列

- 大屏幕 LCD 显示
- 舒适、节能和保护模式选择
- 触摸键型号，轻松操作
- 无线功能，简化布线
- 时间程序可选（RDE..）
- 电源或电池供电型号可选
- 可选 16A 输出，电采暖应用
- 地板温度限制功能

RDD810KN... 系列

- 无边框设计，与西门子开关面板统一风格
- 触摸屏显示与操作
- 舒适、节能和保护模式选择
- 地板温度限制功能
- 2 个多功能输入
- KNX 总线通信（S 模式和 LTE 模式）

KNX Communicative

Standalone with or without radio transmitter

RAA... RDD... RDE... RDJ... RDD8...

西门子暖通空调控制器

RL　100 系列直接安装型温度控制器

减少安装成本控制器可直接安装在现场

- 内置传感器的 P 或 PI 控制器，满足 HVAC 基本应用
- 设置简单，容易储存，调试方便
- 无需控制电箱，大大减少接线成本
- 无需培训
- 拨动 DIP 开关即可选定不同应用
- 外接传感器（Ni 1000）即可实现室外温度补偿
- 外接开关即可实现设定值转换（ECO 节能或增强）
- 内置辅助开关用作采暖需求信号及开关现场设备
- 测试及指示模式

5 种专门的型号

插入式

- RLE162 热水 & 冷冻水
- RLE132 供热及热交换器
- RLE127 太阳能储热控制

风管型

- RLM162送风及回风温度控制和温度限制控制

室内型

- RLA162 室内温度控制

Synco 200 RLU　暖通控制器

满足暖通需要的高级控制

- 温度
- 湿度
- 流体压力
- 空气压力
- 流量
- 空气质量
- P、PI 或 PID 控制
- 各种辅助控制功能可选
- 多种输入可选（有源 / 无源）

型号	输入					输出		电源	用户界面	
	模拟输入	Ni1000 传感器	Pt1000 传感器	0-10VDC	0-1000 可变电阻	模拟 0-10VDC	数字	VAC	按钮	可选软件工具
通用型										
RLU220	4	●	●	●	●	2		24	●	●
RLU222	4	●	●	●	●	2	2	24	●	●
RLU232	5	●	●	●	●	3	2	24	●	●
RLU236	5	●	●	●	●	3	6	24	●	●

附件：SEZ220 信号转换器 — 焓值运算、绝对湿度运算、信号转换

通过 KNX 标准总线，不同类型的控制器可以进行数据交换，实现 HVAC、灯光、遮阳等控制器之间的数据共享和协调运行，实现智能家居和楼宇控制。

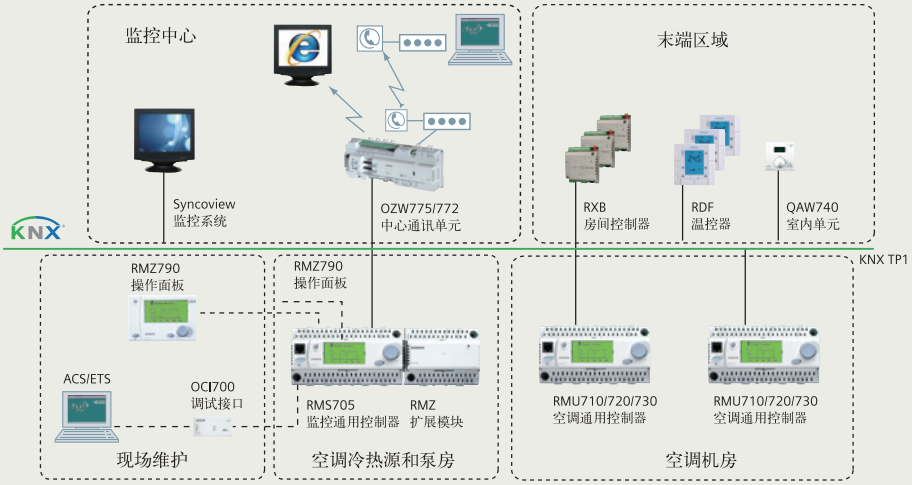

Synco700 全面考虑节能效果的 HVAC 控制器

智能化以及集成整栋建筑和房间控制的系统可以在不牺牲舒适性的前提下，节省可观的能源。Synco700 控制器通过 KNX 通讯总线监控 HVAC 工艺，对冷/热源进行过程管理。

控制功能

- 采暖
- 通风
- 空调
- 制冷
- 供冷、供热输配
- 冷热源工艺

主要特性

- 可实现节能的智能楼控系统
- 通过 eu.bac 认证的节能效果
- 齐全的产品系列
- 通用及可扩展性
- 直接操作和快速调试
- 可靠的支持和齐全的文档
- 通讯单元内置 Web 服务器，可远程监控
- 几十年的应用经验和高质量的标准

通用控制器

RMU710B 一个控制回路（6UI，2DO，2AO）
RMU720B 二个控制回路（8UI，4DO，3AO）
RMU730B 三个控制回路（8UI，6DO，4AO）
RMS705B 监控控制器（8UI，6DO，4AO）

Synco 通讯单元

OZW771 中心通讯单元
OZW772 Web 服务器（以太网）
OZW775 Web 服务器（以太网）

室内控制器

RXB21.1，RXL21.1
- 2 管和 4 管风机盘管控制

RXB22.1，RXL22.1
- 带电加热 2 管和 4 管风机盘管控制

RXB24.1，RXL24.1
- 吊顶或盘管制冷

操作面板单元

RMZ790 内置式操作单元
RMZ791 分离式操作单元
RMZ792 通讯总线操作单元

Synco 工具

OCI700.1 维护工具
ACS7　　操作软件

通用扩展模块

RMZ785 扩展模块（8UI）
RMZ787 扩展模块（4UI，4DO）
RMZ788 扩展模块（4UI，2DO，2AO）

备注：

UI：通用输入　　DO：数字量输出　　AO：模拟量输出

RWD 系列通用型暖通控制器

符合暖通控制需要的可靠而经济有效的技术

- 温度
- 湿度
- 流体压力
- 空气压力
- 流量
- 空气质量
- P 或 PI 控制
- 各种辅助控制功能可选
- 多样输入可选（有源/无源）
- 操作简单且有大型清晰的 LCD 显示，易于控制
- 软件工具或按钮设置
- 采用最新的独立控制技术

太阳能热水控制器

- 1 个或 2 个温差设备控制
- 预置的应用程序
- 备用热源设备切换
- 产能累计计算
- 最小蓄热温度控制
- 绝对温度控制
- 水罐最大温度限定

型号	输入						输出		电源	用户界面	
	模拟输入	Ni1000 传感器	Pt1000 传感器	0-10VDC	0-1000 可变电阻	数字	模拟 0-10VDC	数字	VAC	按钮	可选软件工具
通用型											
RWD62	2	●	●	●	●	1	2		24	●	●
RWD68	2	●	●	●	●	1	1	1	24	●	●
RWD82	2	●	●	●	●	1		2	24	●	●
RWD32	2	●	●	●	●	1		2	230	●	●
RWD60	2	●	●	●	●	0	1	0	24	●	●
RWD30	2	●	●	●	●	0	0	2	230	●	●
太阳能											
RWD32S	3	●	●			0	0	2	24	●	●

小型空调监控系统

借助 RWD 内已有的具有实际使用效果和优化的控制方式，结合 QAX160 触摸屏和PPM远程模块、RDF302 温控器，可实现空调、风机、水泵及灯光等设备集中监控，以更简单的控制方式帮助您实现更高性价比的系统节能。

型号	目的 / 描述	备注
QAX160	触摸控制单元，10.2 英寸，65536 色，Modbus 接口	S55620-H100
SEZ50MB	RWD Modbus 通讯接口模块	S55370-C120
PPM-1U32MPR	远程模块，1 个模拟/数字量输入，3 个数字量输入，2 个数字量输出	S55664-J111

注：可连接的 RWD 控制器为 RWD62 和 RWD68，具体应用请联系西门子。

从冷热源到末端全系列的控制阀门与执行器

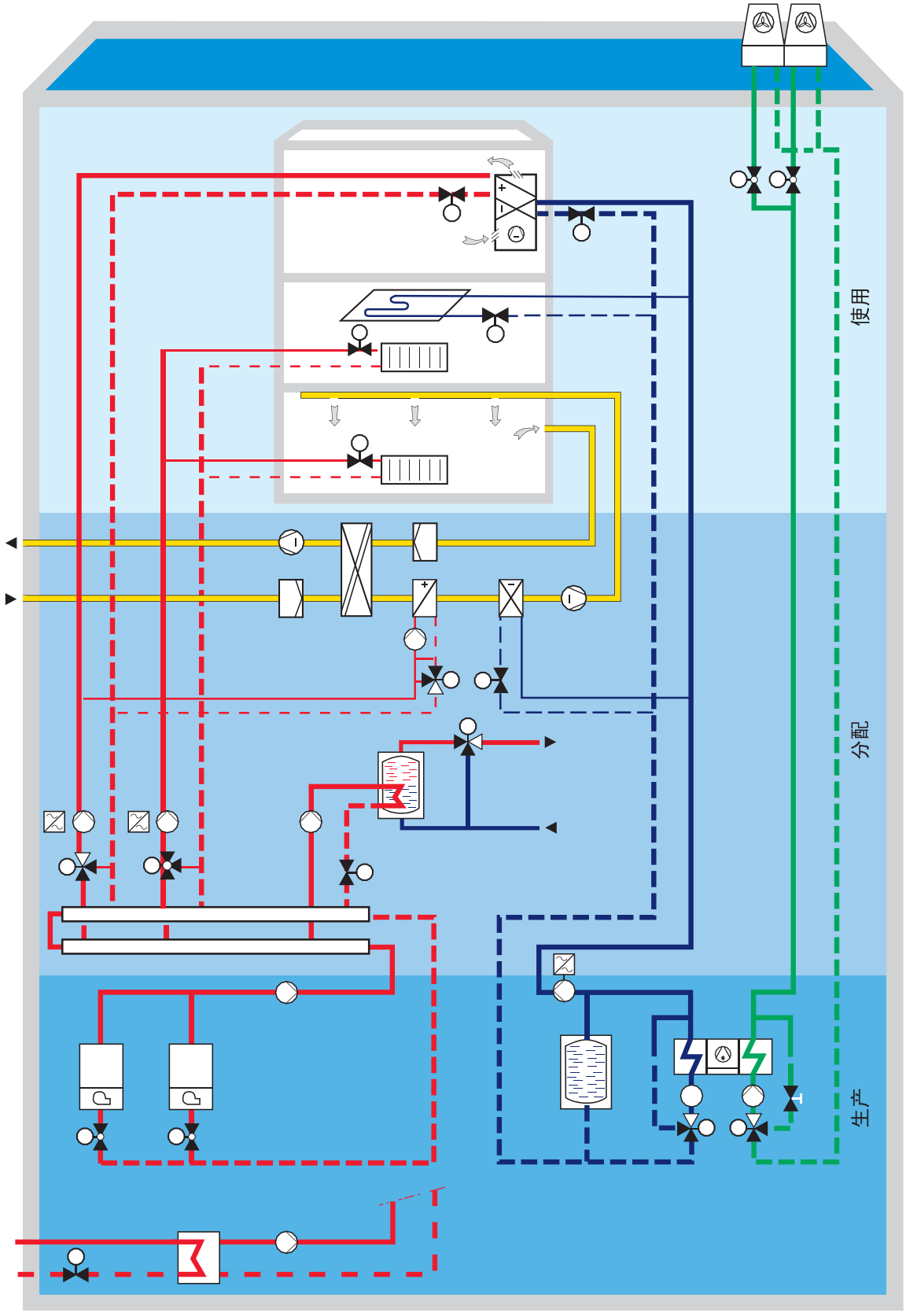

中央 HVAC 设备的控制阀和执行器

螺纹连接的两通和三通阀，配行程为 20mm 的执行器

典型应用	执行器	技术资料编号
• 供热设备 • 暖通空调 • 热源 • 热分配 • 区域供热设备	SAX.. SKD.. SKB..	N4501 N4561 N4564

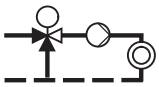

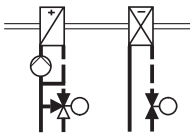

工作电源	定位信号	定位时间 [s] SAX	SKD	SKB	额定行程 额定推力 / 弹簧复位功能	20mm 800N	1000N	2800N
AC230V	3 位	120	120	120	-	SAX31.00	SKD32.50	SKB32.50
	3 位	-	120	120	✓	-	SKD32.51	SKB32.51
	3 位	30	-	-	-	SAX31.03	-	-
	3 位	-	30	-	✓	-	SKD32.21	-
AC24V[1]	3 位	120	120	120	-	SAX81.00	SKD82.50	SKB82.50
	3 位	-	120	120	✓	-	SKD82.51	SKB82.51
	3 位	30	-	-	-	SAX81.03	-	-
	0...10 V，4...20 mA	-	30	-	-	-	SKD60	SKB60
	0...10 V，4...20 mA	-	30	-	✓	-	SKD62	SKB62
AC/DC24V	0...10 V，4...20 mA	30	-	-	-	SAX61.03	-	-

螺纹阀门	技术资料编号	型号参考	DN	螺纹 [Inch]	k_{vs} [m³/h]	Δp_s [kPa]	Δp_{max} [kPa]	Δp_s [kPa]	Δp_{max} [kPa]	Δp_s [kPa]	Δp_{max} [kPa]
PN16	N4363	VVG41.11..15	15	G 1B	0.63 / 1 / 1.6 / 2.5 / 4	1600	800	1600	800	1600	800
		VVG41.20	20	G 1¼B	6.3	1600	800	1600	800	1600	800
		VVG41.25	25	G 1½B	10	1550	800	1600	800	1600	800
		VVG41.32	32	G 2B	16	875	800	1275	800	1600	800
		VVG41.40	40	G 2¼B	25	525	525	775	775	1600	800
		VVG41.50	50	G 2¾B	40	300	300	450	450	1225	800
- 25 °C...150 °C											
PN16	N4463	VXG41.1301	15	G 1B	1.6	-	800	-	800	-	800
		VXG41.1401	15	G 1B	2.5	-	800	-	800	-	800
		VXG41.15	15	G 1B	4	-	800	-	800	-	800
		VXG41.20	20	G 1¼B	6.3	-	800	-	800	-	800
		VXG41.25	25	G 1½B	10	-	800	-	800	-	800
		VXG41.32	32	G 2B	16	-	800	-	800	-	800
		VXG41.40	40	G 2¼B	25	-	525	-	775	-	800
		VXG41.50	50	G 2¾B	40	-	300	-	450	-	800
- 25 °C...150 °C											
PN16	N4362	VVI41.15-2.5	15	R_p ½	2.5	1600	400	1600	400	1600	400
		VVI41.15-4	15	R_p ½	4	1600	400	1600	400	1600	400
		VVI41.20-6.3	20	R_p ¾	6.3	1600	400	1600	400	1600	400
		VVI41.25-10	25	R_p 1	10	1550	400	1600	400	1600	400
		VVI41.32-16	32	R_p 1¼	16	875	400	1275	400	1600	400
		VVI41.40-25	40	R_p 1½	25	525	400	775	400	1600	400
		VVI41.50-40	50	R_p 2	40	300	300	450	400	1225	400
- 25 °C...140 °C											
PN16	N4462	VXI41.15-2.5	15	R_p ½	2.5	-	400	-	400	-	400
		VXI41.15-4	15	R_p ½	4	-	400	-	400	-	400
		VXI41.20-6.3	20	R_p ¾	6.3	-	400	-	400	-	400
		VXI41.25-10	25	R_p 1	10	-	400	-	400	-	400
		VXI41.32-16	32	R_p 1¼	16	-	400	-	400	-	400
		VXI41.40-25	40	R_p 1½	25	-	400	-	400	-	400
		VXI41.50-40	50	R_p 2	40	-	300	-	400	-	400
- 25 °C...140 °C											

注：Δp_s 保证电动阀安全关闭的情况下，阀门两端的最大允许压差（关闭压差）
Δp_{max} 在整个行程范围内，执行器可以保证正常工作时，阀门两端的最大允许压差（推荐使用的最大运行压差）。
[1] SAX81.. ：AC/DC24V

中央 HVAC 设备的控制阀和执行器

法兰两 / 三通阀，配行程为 20 / 40 mm 的执行器

典型应用	执行器	技术资料编号
• 供热设备	SAX..	N4501
• 暖通空调	SKD..	N4561
• 热源	SKB..	N4564
• 热分配	SKC..	N4566

工作电源	定位信号	定位时间 [s] SAX	SKD	SKB/SKC	弹簧复位功能	20 mm 800 N	20 mm 1000 N	20 mm 2800 N	40 mm 2800 N
AC 230 V	3位	120	120	120	-	SAX31.00	SKD32.50	SKB32.50	SKC32.60
	3位	-	120	120	✓	-	SKD32.51	SKB32.51	SKC32.61
	3位	30	-	-	-	SAX31.03	-	-	-
	3位	-	30	-	✓	-	SKD32.21	-	-
AC 24 V	3位	120	120	120	-	SAX81.00	SKD82.50	SKB82.50	SKC82.60
	3位	-	120	120	✓	-	SKD82.51	SKB82.51	SKC82.61
	3位	30	-	-	-	SAX81.03	-	-	-
	0...10 V, 4...20 mA	-	30	120	-	-	SKD60	SKB60	SKC60
	0...10 V, 4...20 mA	-	30	120	✓	-	SKD62	SKB62	SKC62
AC/DC 24 V	0...10 V, 4...20 mA	30	-	-	-	SAX61.03	-	-	-

PN 16	-10 150 °C		DN	k_{vs} [m^3/h]	Δp_s [kPa]	Δp_{max} [kPa]	Δp_s [kPa]	Δp_{max} [kPa]	Δp_s [kPa]	Δp_{max} [kPa]	Δp_s [kPa]	Δp_{max} [kPa]
技术资料编号	N4330	N4430										
	VVF42.25-..C	VXF42.25-..C	25	6.3 / 10	1550	300	1600	300	1600	300	-	-
	VVF42.40-..C	VXF42.40-..C	40	16 / 25	525	300	775	300	1600	300	-	-
	VXF42.50-..C	VXF42.50-..C	50	31.5 / 40	325	300	475	300	1300	300	-	-
	VVF42.65-..C	VXF42.65-..C	65	50 / 63	175	175	275	275	750	300	-	-
	VVF42.80-..C	VXF42.80-..C	80	80 / 100	100	100	175	175	500	300	-	-
	VVF42.100-..C	VXF42.100-..C	100	125 / 160	-	-	-	-	-	-	300	200
	VVF42.125-..C	VXF42.125-..C	125	200 / 250	-	-	-	-	-	-	200	150
	VVF42.150-..C	VXF42.150-..C	150	315 / 400	-	-	-	-	-	-	125	100

PN 16	-20...220 °C		DN	k_{vs} [m^3/h]	Δp_s [kPa]	Δp_{max} [kPa]	Δp_s [kPa]	Δp_{max} [kPa]	Δp_s [kPa]	Δp_{max} [kPa]	Δp_s [kPa]	Δp_{max} [kPa]
技术资料编号	N4404	N4404										
	VVF42.65KC	-	65	63	-	-	-	-	-	-	1600	800
		VXF43.65-63	65	63	-	-	-	-	-	-	650	200
	VVF42.80KC	-	80	100	-	-	-	-	-	-	1600	800
		VXF43.80-100	80	100	-	-	-	-	-	-	400	200
	VVF42.100KC	-	100	150	-	-	-	-	-	-	1600	800
		VXF43.100-160	100	160	-	-	-	-	-	-	250	150
	VVF42.125KC	-	125	200	-	-	-	-	-	-	1600	800
		VXF43.125-250	125	250	-	-	-	-	-	-	160	100
	VVF42.150KC	-	150	315	-	-	-	-	-	-	1600	800
		VXF43.150-400	150	360(400)	-	-	-	-	-	-	100	70
	VVF43.65-63K	-	65	63	-	-	-	-	-	-	1600	800
	VVF43.80-100K	-	80	100	-	-	-	-	-	-	1600	800
	VVF43.100-150K	-	100	150	-	-	-	-	-	-	1600	800
	VVF43.125-220K	-	125	220	-	-	-	-	-	-	1600	800
	VVF43.150-315K	-	150	315	-	-	-	-	-	-	1600	800
	VVF43.200-450K	-	200	450	-	-	-	-	-	-	1200	800
	VVF43.250-630K	-	250	630	-	-	-	-	-	-	1000	800

中央 HVAC 设备的控制阀和执行器

法兰两 / 三通阀，配行程为 20 / 40 mm 的执行器

典型应用	执行器	技术资料编号
• 供热设备	SAX..	N4501
• 暖通空调	SKD..	N4561
• 热源	SKB..	N4564
• 热分配	SKC..	N4566

工作电源	定位信号	定位时间 [s] SAX	SKD	SKB/SKC	弹簧复位功能	20 mm 800 N	20 mm 1000 N	20 mm 2800 N	40 mm 2800 N
AC 230 V	3位	120	120	120	-	SAX31.00	SKD32.50	SKB32.50	SKC32.60
	3位	-	120	120	✓	-	SKD32.51	SKB32.51	SKC32.61
	3位	30	-	-	-	SAX31.03	-	-	-
	3位	-	30	-	✓	-	SKD32.21	-	-
AC 24 V	3位	120	120	120	-	SAX81.00	SKD82.50	SKB82.50	SKC82.60
	3位	-	120	120	✓	-	SKD82.51	SKB82.51	SKC82.61
	3位	30	-	-	-	SAX81.03	-	-	-
	0...10 V, 4...20 mA	-	30	120	-	-	SKD60	SKB60	SKC60
	0...10 V, 4...20 mA	-	30	120	✓	-	SKD62	SKB62	SKC62
AC/DC 24 V	0...10 V, 4...20 mA	30	-	-	-	SAX61.03	-	-	-

PN 25	-20...220 °C		DN	k_{vs} [m^3/h]	Δp_s [kPa]	Δp_{max} [kPa]	Δp_s [kPa]	Δp_{max} [kPa]	Δp_s [kPa]	Δp_{max} [kPa]	Δp_s [kPa]	Δp_{max} [kPa]
技术资料编号	N4405	N4405										
	VVF53.15-..	-	15	0.16 / 0.2 / 0.25	2500	1200	2500	1200	2500	1200	-	-
	VVF53.15-..	-	15	0.32 / 0.4 / 0.5 / 0.63	2500	1200	2500	1200	2500	1200	-	-
	VVF53.15-..	-	15	0.8 / 1 / 1.25 / 2 / 3.2	2500	1200	2500	1200	2500	1200	-	-
	VVF53.15-..	VXF53.15-..	15	1.6 / 2.5 / 4	2500	1200	2500	1200	2500	1200	-	-
	VVF53.20-6.3	VXF53.20-6.3	20	6.3	2500	1200	2500	1200	2500	1200	-	-
	VVF53.25-..	-	25	5 / 8	1600	1200	2100	1200	2500	1200	-	-
	VVF53.25-..	VXF53.25-..	25	6.3 / 10	1600	1200	2100	1200	2500	1200	-	-
	VVF53.32-16	VXF53.32-16	32	16	900	750	1200	1100	2500	1200	-	-
	VVF53.40-..	-	40	12.5 / 20	550	500	750	650	2000	1200	-	-
	VVF53.40-..	VXF53.40-..	40	16 / 25	550	500	750	650	2000	1200	-	-
	VVF53.50-31.5	-	50	31.5	350	300	450	400	1200	1150	-	-
	VVF53.50-40	VXF53.50-40	50	40	350	300	450	400	1200	1150	-	-
	VVF53.65-63	VXF53.65-63	65	63	-	-	-	-	-	-	700	650
	VVF53.80-100	VXF53.80-100	80	100	-	-	-	-	-	-	450	400
	VVF53.100-160	VXF53.100-160	100	160	-	-	-	-	-	-	300	250
	VVF53.125-250	VXF53.125-250	125	250	-	-	-	-	-	-	175	160
	VVF53.150-400	VXF53.150-400	150	400	-	-	-	-	-	-	125	100
	VVF53.50-40K	-	50	36	2500	1200	2500	1200	2500	1200	-	-
	VVF53.65-63K	-	65	63	-	-	-	-	-	-	2500	1250
	VVF53.80-100K	-	80	100	-	-	-	-	-	-	2500	1250
	VVF53.100-150K	-	100	150	-	-	-	-	-	-	2500	1250
	VVF53.125-220K	-	125	220	-	-	-	-	-	-	2500	1250
	VVF53.150-315K	-	250	315	-	-	-	-	-	-	2500	1250
	VVF53.200-450K	-	200	450	-	-	-	-	-	-	1200	800
	VVF53.250-630K	-	250	630	-	-	-	-	-	-	1000	800

PN 40	-25...220 °C(350 °C)		DN	k_{vs} [m^3/h]	Δp_s [kPa]	Δp_{max} [kPa]	Δp_s [kPa]	Δp_{max} [kPa]	Δp_s [kPa]	Δp_{max} [kPa]	Δp_s [kPa]	Δp_{max} [kPa]
技术资料编号	N4382	N4482										
	VVF61.09..11	-	15	0.19 / 0.3 / 0.45	-	-	4000	1600	4000	1600	-	-
	VVF61.12..13	-	15	0.7 / 1.2	-	-	4000	1600	4000	1600	-	-
	VVF61.14..15	VXF61.14..15	15	1.9 / 3	-	-	4000 -	1600 1200	4000 -	1600 1600	-	-
	VVF61.23..25	VXF61.24..25	25	3 / 5 / 7.5 5 / 7.5	-	-	2250 -	1600 1200	4000 -	1600 1600		
	VVF61.39..40	VXF61.39..40	40	12 / 19	-	-	-	-	4000 -	1600 1200	-	-
	VVF61.49..50	VXF61.49..50	50	19 / 31	-	-	-	-	4000 -	1600 1000	-	-
	VVF61.65	VXF61.65	65	49	-	-	-	-	-	-	4000 -	1000 800
	VVF61.80	VXF61.80	80	78	-	-	-	-	-	-	4000 -	700 500
	VVF61.90	VXF61.90	100	124	-	-	-	-	-	-	4000 -	450 300
	VVF61.91	VXF61.91	125	200	-	-	-	-	-	-	4000 -	300 200
	VVF61.92	VXF61.92	150	300	-	-	-	-	-	-	4000 -	200 125

中央 HVAC 设备的控制阀和执行器

两通法兰阀，配行程为 20/40 mm 执行器

执行器	技术资料	额定行程 额定推力		20 mm 700 N		40 mm 1600 N	
SBX.. SBV..	N4519						
工作电源	定位信号	定位时间 [s] SBX..	SBV..	SBX..		SBV..	
AC 230 V	3 位	120	180	SBX31		SBV31	
AC 24 V	3 位	120	180	SBX81		SBV81	
	0 ... 10 V	120	180	SBX61		SBV61	
PN16	**1 ... 95 °C**	**DN**	**k_{vs}**	**Δp_s**	**Δp_{max}**	**Δp_s**	**Δp_{max}**
技术资料	**N4419**		**[m³/h]**	**[kPa]**	**[kPa]**	**[kPa]**	**[kPa]**
	VVF47.50	50	40	300	300	-	-
	VVF47.65	65	63	175	175	400	300
	VVF47.80	80	100	100	100	250	250
	VVF47.100	100	160	-	-	200	200
	VVF47.125	125	250	-	-	400	300
	VVF47.150	150	315	-	-	400	300

三通法兰阀，配行程为 20/40 mm 执行器

执行器	技术资料	额定行程 额定推力		20 mm 700 N	40 mm 1600 N
SBX.. SBV..	N4519				
工作电源	定位信号	定位时间 [s] SBX..	SBV..	SBX..	SBV..
AC230V	3 位	120	180	SBX31	SBV31
AC24V	3 位	120	180	SBX81	SBV81
	0 ... 10 V	120	180	SBX61	SBV61
PN16	**1 ... 95 °C**	**DN**	**k_{vs}**	**Δp_{max}**	**Δp_{max}**
技术资料	**N4419**		**[m³/h]**	**[kPa]**	**[kPa]**
	VXF47.50	50	40	300	-
	VXF47.65	65	63	175	300
	VXF47.80	80	100	100	250
	VXF47.100	100	160	-	200
	VXF47.125	125	250	-	100
	VXF47.150	150	315	-	75

注：**SBX../SBV..** 电动执行器与 **VXF47..** 阀门是唯一配套使用的，阀门和执行器均不能和西门子其他型号的阀门执行器配套使用。

螺纹连接阀	型号	SAS	SSC	SSB
	额定行程	5.5mm	5.5mm	5.5mm
	额定推力	400	300	200

- 供暖设备
- 区域供热
- 暖通空调

阀	型号	阀门口径 [mm]	流量系数 [m³/h]	关闭压差 [kPa]	最大允许压差 [kPa]	关闭压差 [kPa]	最大允许压差 [kPa]	关闭压差 [kPa]	最大允许压差 [kPa]
PN16									
VVG44	VVG44.15-	15	0.25 0.63	1600	400				
	VVG44.15-	15	1/1.6	725	400				
	VVG44.15-	15	2.5/4	400	400				
	VVG44.20-6.3	20	6.3	750	400				
	VVG44.25-10	25	10	450	400				
	VVG44.32-16	32	16	250	250				
	VVG44.40-25	40	25	125	125				
VVP45	VVP45.10-	10	0.25 1.6					725	400
	VVP45.15-2.5	15	2.5					350	350
	VVP45.20-4	20	4			350	350	350	350
	VVP45.25-6.3	25	6.3			300	300	300	300
	VVP45.25-10	25	10			300	300		
	VVP45.32-16	32	16			175	175		
	VVP45.40-25	40	25			75	75		
VXG44	VXG44.15-	15	0.25 0.63	-	400				
	VXG44.15-	15	1/1.6	-	400				
	VXG44.15-	15	2.5/4	-	400				
	VXG44.20-6.3	20	6.3	-	400				
	VXG44.25-10	25	10	-	400				
	VXG44.32-16	32	16	-	250				
	VXG44.40-25	40	25	-	125				
VXP45	VXP45.10-	10	0.25 1.6					-	400
	VXP45.15-2.5	15	2.5					-	350
	VXP45.20-4	20	4				350	-	350
	VXP45.25-6.3	25	6.3				300	-	300
	VXP45.25-10	25	10			-	300		
	VXP45.32-16	32	16			-	175		
	VXP45.40-25	40	25			-	75		

风机盘管电动阀

应用	执行器	Data sheet	5.0mm
- 风机盘管 - 冷吊顶 - 地板采暖	SUE21	A6V11841938	170N

工作电压	控制类型	运行时间 (s)	
AC 230 V	2位	12	-

PN16	1 110˚C	DN	G [inch]	K_{vs} [m³/h]	ΔP_s [kPa]	ΔP_{max} [kPa]
Data sheet	A6V11841938					
	VVI46.15/3	15	Rp 1/2	2.15	400	400
	VVI46.20/3	20	Rp 3/4	3.5	400	400
	VVI46.25/3	25	Rp 1	5	300	300
	VXI46.15/3	15	Rp 1/2	2	-	400
	VXI46.20/3	20	Rp 3/4	3.5	-	400
	VXI46.25/3	25	Rp 1	5	-	300

风机盘管弹簧复位电动阀

应用	Data sheet
- 风机盘管 - 冷吊顶 - 地板采暖	A6V11932500

工作电压	控制类型	运行时间 (s)	
AC 230 V	2位	15	-

PN16	1 95˚C	DN	G [inch]	K_{vs} [m³/h]	ΔP_s [kPa]	ΔP_{max} [kPa]
Data sheet	A6V11932500					
	MVI422.15	15	Rp 1/2	2.5	350	350
	MVI422.20	20	Rp 3/4	3	350	350
	MVI422.25	25	Rp 1	3.5	350	350
	MXI422.15	15	Rp 1/2	2.5	250	250
	MXI422.20	20	Rp 3/4	3	200	200
	MXI422.25	25	Rp 1	3.5	150	150

角行程阀门及执行器

双法兰电动蝶阀

应用	执行器	Data sheet	25Nm	50Nm	150Nm	270Nm	570Nm	1400Nm	2650Nm	6000Nm
- 制冷设备 - 冷却塔	SQL321B.. SQL361B.. SQL351B..	A6V12045425								
	工作电压	控制类型								
	AC 230 V	2位	SQL321B25	SQL321B50	SQL321B150	SQL321B270	SQL321B570	SQL321B1400	SQL321B2650	SQL321B6000
		0 10V/4..20mA	SQL361B25	SQL361B50	SQL361B150	SQL361B270	SQL361B570	SQL361B1400	SQL361B2650	SQL361B6000
	运行时间		19	19	39	39	47	76	105	143

PN16 Data sheet	-10 120°C N4119	DN	K_{vs} [m^3/h]	ΔP_s [kPa]	ΔP_s [kPa]	ΔP_s [kPa]	ΔP_s [kPa]	ΔP_s [kPa]	ΔP_s [kPa]	ΔP_s [kPa]	ΔP_s [kPa]
	VFF41.50	50	65	1000	-	-	-	-	-	-	-
	VFF41.65	65	140	1000	-	-	-	-	-	-	-
	VFF41.80	80	210	1000	-	-	-	-	-	-	-
	VFF41.100	100	470	-	1000	-	-	-	-	-	-
	VFF41.125	125	750	-	1000	-	-	-	-	-	-
	VFF41.150	150	1250	-	1000	-	-	-	-	-	-
	VFF41.200	200	3100	-	-	1000	-	-	-	-	-
	VFF41.250	250	4050	-	-	-	1000	-	-	-	-
	VFF41.300	300	7500	-	-	-	1000	-	-	-	-
	VFF41.350	350	10250	-	-	-	-	1000	-	-	-
	VFF41.400	400	14100	-	-	-	-	1000	-	-	-
	VFF41.450	450	18500	-	-	-	-	-	1000	-	-
	VFF41.500	500	24000	-	-	-	-	-	1000	-	-
	VFF41.600	600	37000	-	-	-	-	-	-	1000	-
	VFF41.700	700	42420	-	-	-	-	-	-	1000	-
	VFF41.800	800	58490	-	-	-	-	-	-	-	1000
	VFF41.900	900	74020	-	-	-	-	-	-	-	1000

对夹式蝶阀 VKF42.. 系列

执行器									
信号	2P-SPDT		SQL321B25	SQL321B50	SQL321B150	SQL321B270	SQL321B570	SQL321B1400	SQL321B2650
	0...10V/ 4...20mA		SQL361B25	SQL361B50	SQL361B150	SQL361B270	SQL361B570	SQL361B1400	SQL361B2650
电源			AC 220 V	AC 220 V	AC 220 V	AC 220 V	AC 220 V	AC 220 V	AC 220 V
运行时间 (S)			11/19	19	39	39	47	76	105
防护等级			IP67	IP67	IP67	IP67	IP67	IP67	IP67
阀门	型号	DN (mm)	k_{vs} m^3/h	Δp_s (kpa)	Δp_s (kpa)	Δp_s (kpa)	Δp_s (kpa)	Δp_s (kpa)	Δp_s (kpa)	Δp_s (kpa)
PN16 -10...80 °C	VKF42.50	50	65	700						
	VKF42.65	65	140	700						
	VKF42.80	80	210	700						
	VKF42.100	100	470		700					
	VKF42.125	125	750		700					
	VKF42.150	150	1250		700					
	VKF42.200	200	3100			700				
	VKF42.250	250	4050				700			
	VKF42.300	300	7500				700			
	VKF42.350	350	10250					700		
	VKF42.400	400	14100					700		
	VKF42.450	450	18500						700	
	VKF42.500	500	24000						700	
	VKF42.600	600	37000							700

螺纹连接组合阀

执行器	技术资料	额定行程	2.5~4.5mm	2.5~5.0mm	15mm	15mm
STA.. SSA.. SAY..P	N4884 N4893	额定推力	100N	100N	200N	300N

工作电压	控制类型	定位时间［S］										
		STA..	SSA..	SAY..			STA../SUE21P		SSA..		SAY..P		SBY61P
AC 230 V	2 位 /3 位	210	150	30			STA23		SSA131..		SAY31P03		-
AC 24 V	3 位	-					SUE21P		SSA161..		SAY81P03		-
	0...10 V	-	75				-		SSA151..		SAY61P03		SBY61P
型号 PN25	DN	连接 [inch]	测试孔	V_{min} [l/h]	V_{100} [l/h]	Δp_{min} [kPa]	Δp_{max} [kPa]	Δp_{min} [kPa]	Δp_{max} [kPa]	Δp_{min} [kPa]	Δp_{max} [kPa]	Δp_{max} [kPa]
VPI46.15L0.2	15	Rp 1/2	-	30	200	16	600	16	600	-	-	-
VPI46.15L0.6				100	575	19	600	19	600	-	-	-
VPI46.20F1.4	20	Rp 3/4		200	1190	21	600	-	-	-	-	-
				220	1330	-	-	22	600	-	-	-
VPI46.25F1.8	25	Rp 1		238	1530	-	600	-	-	-	-	-
				280	1800	-	-	-	600	-	-	-
VPI46.32F4	32	Rp 11/4		468	3400	24	600	-	-	-	-	-
			带测压孔 P/T	550	4001	-	-	28	600	-	-	-
VPI46.15L0.2Q	15	Rp 1/2		30	200	16	600	16	600	-	-	-
VPI46.15L0.6Q				100	575	19	600	19	600	-	-	-
VPI46.20F1.4Q	20	Rp 3/4		200	1190	21	600	-	-	-	-	-
				220	1330	-	-	22	600	-	-	-
VPI46.25F1.8Q	25	Rp 1		238	1530	-	600	-	-	-	-	-
				280	1800	-	-	-	600	-	-	-
VPI46.32F4Q	32	Rp 11/4		468	3400	24	600	-	-	-	-	-
				550	4001	-	-	28	600	-	-	-
VPI46.40F9.5Q	40	Rp 11/2		1370	9500	-	-	-	-	25	600	600
VPI46.50F12Q	50	Rp 2		1400	11500	-	-	-	-	36	600	600

螺纹开关组合阀

典型应用	执行器	技术资料	额定行程	2.5~4.5 mm
- 风机盘管 - 冷吊顶	STA.. SSA.. SAY..P	N4884 N4893	额定推力	100N

工作电压	控制类型	定位时间 [S]					
		SUE21P				SUE21P	
AC 230 V	2位	10					
型号 PN25	DN	连接 [inch]	测试孔	$\dot{V}_{min}$ [l/h]	$\dot{V}_{100}$ [l/h]	Δp_{min} [kPa]	Δp_{max} [kPa]
VQI46.15L0.5	15	Rp ½	否	30	520	30	600
VQI46.15L0.5Q			是	30	520	28	600
VQI46.15F1.3	20	Rp ½	否	300	1300	28	600
VQI46.15F1.3Q			是	300	1300	28	600
VQI46.20F1.5	25	Rp ¾	否	320	1500	35	600
VQI46.20F1.5Q			是	320	1500	35	600
VQI46.25F1.8	32	Rp 1	否	620	1800	31	600
VQI46.25F1.8Q			是	620	1800	31	600

法兰组合阀

典型应用	执行器	技术资料	额定行程	20 mm	20 mm	40mm	40mm	20mm/40mm
			额定推力	500N	700N	1100N	1600N	1100N
- 新风机组	SAX..	N4509						
- 空调机组	SAV..	N4510						
- 区域控制	SBX..	A6V12232112						
	SBV..	A6V12232112						
	SQV..	N4833						

工作电压	控制类型	定位时间 [S] SAX../SBX..	SQV..	SAV../SBV..	SAX..	SBX../P	SAV..	SAV../P	SQV..
AC 230 V	3位	30/120	可设定	120	SAX31P03	SBX31P	SAV31P00	SBV31P	SQV91P30 SQV91P40
AC 24 V	3位				SAX81P03	-	SAV81P00	-	
	0 10V				SAX61P03	SBX61P	SAV61P00	SBV61P	

型号 PN16	DN	行程 [mm]	最大流量	$\dot{V}_{min}$ [l/m³]	$\dot{V}_{100}$ [l/m³]	Δp_{min} [kPa]	Δp_{max} [kPa]	Δp_{min} [kPa]	Δp_{max} [kPa]	Δp_{min} [kPa]	Δp_{max} [kPa]	Δp_{min} [kPa]	Δp_{max} [kPa]	Δp_{min} [kPa]	Δp_{max} [kPa]
VPF44.50F15	50	20	标准流量	2.9	25	21	700	25	600	-	-			25	600
VPF44.65F25	65			4	32	22	700	32	600	-	-			32	600
VPF44.80F35	80			5.5	22	18	700	22	600	-	-			22	600
VPF44.100F70	100	40		12.2	69.6					33	700	33	600	33	600
VPF44.125F110	125			15	112					30	600	30	600	30	600
VPF44.150F150	150	43		19	150					30	600	30	600	30	600
VPF43. 200F210	200	43		95	210					32	600	32	600	32	600
VPF44.50F25	50	20	超大流量	4.2	26.2	55	700		600	-	-			55	600
VPF44.65F35	65			5.1	35.8	50	700		600	-	-			50	600
VPF44.80F45	80			7.2	47.9	40	700		600	-	-			40	600
VPF44.100F90	100	40		14.8	90.9					45	700		700	45	600
VPF44.125F135	125			18	132					45	600		600	45	600
VPF44.150F200	150	43		26	208					45	600		600	45	600
VPF43. 200F280	200	43		130	280					78	600		600	78	600

Acvatix 螺纹球阀及执行器

执行器					
控制信号	3位 AC 24 V		GLB141.9E	GMA131.9E	GQD131.9A
	0~10 V AC 24 V	GDB161.9E	GLB161.9E	GMA161.9E	GQD161.9A
	3位 AC 230 V	GDB341.9E	GLB341.9E		
全行程时间		150 s	150 s	90 s	30 s / 15 s
扭矩值		5 Nm	10 Nm	7 Nm	2 Nm
弹簧复位功能		无	无	有	有
接线电缆		0.9 m	0.9 m	0.9 m	0.9 m

阀门	型号 2通	型号 3通	DN (mm)	Rp (inch)	k_{vs} (m^3/h)	Δp_s (kPa)	Δp_{max} (kPa)	Δp_s (kPa)	Δp_{max} (kPa)	Δp_s (kPa)	Δp_{max} (kPa)	Δp_s (kPa)	Δp_{max} (kPa)
PN40	VAI61.15-1		DN15	Rp 1/2	1	1400	350					1400	350
	VAI61.15-1.6	VBI61.15-1.6	DN15	Rp 1/2	1.6	1400	350					1400	350
	VAI61.15-2.5	VBI61.15-2.5	DN15	Rp 1/2	2.5	1400	350					1400	350
	VAI61.15-4	VBI61.15-4	DN15	Rp 1/2	4	1400	350					1400	350
	VAI61.15-6.3	VBI61.15-6.3	DN15	Rp 1/2	6.3	1400	350					1400	350
	VAI61.15-10		DN20	Rp 1/2	10	1400	350					1400	350
	VAI61.20-4	VBI61.20-4	DN20	Rp 3/4	4	1400	350					1400	350
	VAI61.20-6.3	VBI61.20-6.3	DN20	Rp 3/4	6.3	1400	350					1400	350
	VAI61.20-10		DN25	Rp 3/4	10	1400	350					1400	350
	VAI61.25-6.3		DN25	Rp 1	6.3	1400	350			1400	350		
	VAI61.25-10	VBI61.25-10	DN25	Rp 1	10	1400	350			1400	350		
	VAI61.25-16		DN25	Rp 1	16	1400	350			1400	350		
	VAI61.32-10		DN32	Rp 1 1/4	10			1000	350	1000	350		
	VAI61.32-16	VBI61.32-16	DN32	Rp 1 1/4	16			1000	240	1000	240		
	VAI61.32-25		DN32	Rp 1 1/4	25			1000	240	1000	240		
	VAI61.40-16		DN40	Rp 1 1/2	16			800	350	800	350		
	VAI61.40-25	VBI61.40-25	DN40	Rp 1 1/2	25			800	240	800	240		
	VAI61.40-40		DN40	Rp 1 1/2	40			800	240	800	240		
	VAI61.50-25		DN50	Rp 2	25			600	350	600	350		
	VAI61.50-40	VBI61.50-40	DN50	Rp 2	40			600	240	600	240		
	VAI61.50-63		DN50	Rp 2	63			600	240	600	240		

螺纹球阀

应用	执行器	Data sheet
- 生活热水 - 换热机组 - 空调机组 - 冷吊顶 - VAV - 风机盘管 - 区域控制	GQD..9A	N4659
	GDB..9E	N4657
	GMA..9E	N4658
	GLB..9E	N4657

工作电压	控制类型	运行时间 (s) GQD	GDB	GMA	GLB	弹簧复位 (s)	2Nm	5Nm	7Nm	10Nm
AC 230 V	3 位	-	150	-	150	-	-	GDB341.9E	-	GLB341.9E
AC 24 V [1]	3 位	-	150	-	150	-	-	GDB141.9E	-	GLB141.9E
	0..10V	-	150	-	150	-	-	GDB161.9E	GLD161.9E (8Nm 30s)	GLB161.9E
AC/DC 24V	3 位	30	-	90	-	15	GQD131.9A	-	GMA131.9E	-
	0 ... 10v	30	-	90	-	15	GQD161.9A	-	GMA161.9E	-

PN25	0 ... 120° C	PN16	0 ... 120° C	DN	G [inch]	K_{vs} [m^3/h]	ΔP_s [kPa]	ΔP_{max} [kPa]	ΔP_s [kPa]	ΔP_{max} [kPa]	ΔP_s [kPa]	ΔP_{max} [kPa]	ΔP_s [kPa]	ΔP_{max} [kPa]
Data sheet	A6V12170194	Data sheet	A6V1217059											
	VAI51.15-4			15	Rp1/2	4	1400	350	1400	350	1400	350	1400	350
	VAI51.15-6.3		MDB461.15-6.3AI	15	Rp1/2	6.3	1400	350	1400	350	1400	350	1400	350
	VAI51.20-6.3			20	Rp3/4	6.3	1400	350	1400	350	1400	350	1400	350
	VAI51.20-10		MDB461.20-10AI	20	Rp3/4	10	1400	350	1400	350	1400	350	1400	350
	VAI51.25-10			25	Rp1	10	600	350	1400	350	1400	350	1400	350
	VAI51.25-16		MDB461.25-16AI	25	Rp1	16	600	350	1400	350	1400	350	1400	350
	VAI51.32-16			32	Rp1 1/4	16	-	-	-	-	1000	350	1000	350
	VAI51.32-25		MLB461.32-25AI	32	Rp1 1/4	25	-	-	-	-	1000	350	1000	350
	VAI51.40-25			40	Rp1 1/2	25	-	-	-	-	800	350	800	350
	VAI51.40-40		MLB461.40-40AI	40	Rp1 1/2	40	-	-	-	-	800	350	800	350
	VAI51.50-40			50	Rp2	40	-	-	-	-	400	350	600	350
	VAI51.50-63		MLB461.50-63AI	50	Rp2	63	-	-	-	-	400	350	600	350

法兰球阀

典型应用	执行器[1]	技术文档	弹簧复位	18 Nm	20 Nm	35 Nm	50 Nm
- 空调机组、新风机组 - 生活热水	GCA..1E SQL..T20 SQL..T35 SQL..T50	N4613 A6V13769562	–	–	SQL..T20	SQL..T35	SQL..T50
			✓	GCA..1E[2]	–	–	–

PN 16	2 ~ 80 °C	DN	Δp_s [kPa]	Δp_{max} [kPa]	Δp_s [kPa]	Δp_{max} [kPa]	Δp_s [kPa]	Δp_{max} [kPa]	Δp_s [kPa]	Δp_{max} [kPa]
技术文档	A6V11168935									
	VAF41.65-63/2	65	400	400	400	400	–	–	–	–
	VAF41.80-100/2	80	400	400	400	400	–	–	–	–
	VAF41.100-160/2	100	–	–	–	–	400	400	–	–
	VAF41.125-250/2	125	–	–	–	–	400	400	–	–
	VAF41.150-360/2	150	–	–	–	–	–	–	400	400

[1] 如需要辅助开关或电位计功能，请选用 GEB..1E/GIB..E 和 ASK77.. 安装组件

[2] 额外购买 ASK77.21，ASK77.22 和 ASK77.23

OpenAir ™ 风阀执行器

OpenAir™ 风阀执行器是应用的理想解决方案

- 回风，新风和关闭风阀
- 排烟和旋转叶片风阀
- 变风量控制
- 空气处理装置
- 成套装置
- 空气处理和分配系统

技术先进，产品卓越

OpenAir™ 所提供的众多创新和解决方案涉及了从设计到安装的每个阶段，从而能确保更高的质量和可靠性，并使风阀执行器的维修时间短于平均维修时间。

风阀位置指示

借助黄色的“猫眼”，风阀的位置无论在白天还是黑夜都清晰可见，这使得维护和检查更为高效。

符合环境要求的产品设计

从开发到报废处置，都充分考虑到环保的各种要求。OpenAir™ 执行器的主要特点包括能耗低，可充分再利用的材料和符合环保要求的包装。

自对中转轴适配器

新型转轴适配器使执行器的安装和运行都更加快捷和容易。

运行过程安静

牢固的结构和高质量的元件可确保运行过程极其安静，OpenAir™ 执行器也因此而成为适用于饭店、医院、写字楼、学校和公共建筑场所的理想产品。

模块化设计

采用预先组装元件的模块化结构提高了灵活性，还可以保证能以更快的速度向客户提供订制的产品。

通用型暖通空调风阀执行器

OpenAir™ 系列产品的所有执行器均采用相同的通用型和固定式结构。执行器可适合任何一种应用。

角行程风阀执行器系列		
 OpenAir GDB/GLB	- 无弹簧复位风阀执行器 - 额定转矩 5/10 Nm - 角行程和直行程 - GDB：体积最小的 5Nm 风阀执行器	- 无论有否辅助开关及反馈电位器，均采用同一尺寸 - 紧定螺钉连接，安装简便 - 可选配内置辅助开关及反馈电位器 - 带全套配件
 OpenAir GMA/GEB	- GMA：弹簧复位风阀执行器 - GEB：无弹簧复位风阀执行器 - 额定转矩 7/15Nm - GMA：只有角行程 - GEB：有角行程和直行程 - GMA：体积最小的 7Nm 带弹簧复位风阀执行器	- GEB：15Nm 转矩的无弹簧复位的风阀执行器 - 无论有否辅助开关及反馈电位器，均采用同一尺寸 - 自对中转轴适配器 - GMA：驱动器可用内六角扳手做手动调节 - 可选配内置辅助开关及反馈电位器 - 带全套配件
 OpenAir GCA/GBB/GIB	- GCA：弹簧复位风阀执行器 - GBB/GIB：无弹簧复位风阀执行器 - 额定转矩 18/25/35Nm - GCA/GIB：只有角行程 GBB：角行程和直行程	- 无论有否辅助开关及反馈电位器，均采用同一尺寸 - 自对中转轴适配器 - GCA：驱动器可用内六角扳手做手动调节 - 可选配内置辅助开关及反馈电位器 - 带全套配件
 OpenAir GAP/GNP	- GAP 快速风阀执行器 ,无弹簧复位 - GNP 快速风阀执行器, 超级电容复位 - 额定扭矩 6Nm	- 无论有否辅助开关及电位器，均采用同一尺寸 - 自对中轴适配器 - 可选带辅助输出型号 - 可机械设置旋转角度

角行程风阀执行器技术规范

		AC 24V	DC 24V	AC 230V	基本型	位置反馈电位器	可调行程始点/带宽	2 辅助开关	自适应转角范围	双执行器驱动	参考型号
断电复位											
GNP 6Nm	2-位/3-位，DC0(2)-10V	●	●		●	●	●		●		GNP191.1E
	0-20mA，4-20mA	●	●			●	●	●	●		GNP196.1E
GMA 7Nm	2-位	●	●		●					●	GMA 121.1E
		●	●					●		●	GMA 126.1E
				●	●					●	GMA 321.1E
				●				●		●	GMA 326.1E
	3-位	●	●		●					●	GMA 131.1E
		●	●			●				●	GMA 132.1E
		●	●					●		●	GMA 136.1E
	DC 0　10V	●	●		●						GMA 161.1E
		●	●				●				GMA 163.1E
		●	●				●	●			GMA 164.1E
		●	●					●			GMA 166.1E
GCA 18Nm	2-位	●			●					●	GCA 121.1E
		●						●		●	GCA 126.1E
				●	●					●	GCA 321.1E
				●				●		●	GCA 326.1E
	3-位	●			●					●	GCA 131.1E
		●				●		●		●	GCA 135.1E
	DC 0　10V	●			●						GCA 161.1E
		●					●				GCA 163.1E
		●					●	●			GCA 164.1E
		●						●			GCA 166.1E
无弹簧复位											
GQD 2Nm	2-位	●	●		●						GQD121.1A
				●	●						GQD321.1A
GDB 5Nm	3-位	●			●						GDB 131.1E
		●				●					GDB 132.1E
		●						●			GDB 136.1E
				●	●						GDB 331.1E
				●		●					GDB 332.1E
				●				●			GDB 336.1E
	DC 0　10V	●			●				●		GDB 161.1E
		●					●		●		GDB 163.1E
		●					●	●	●		GDB 164.1E
		●						●	●		GDB 166.1E
GAP 6Nm	2-位/3-位，DC0(2)-10V	●	●		●	●	●		●		GAP191.1E
	0-20mA，4-20mA	●	●			●	●	●	●		GAP196.1E
GLB 10Nm	3-位	●			●						GLB 131.1E
		●				●					GLB 132.1E
		●						●			GLB 136.1E
				●	●						GLB 331.1E
				●		●					GLB 332.1E
				●				●			GLB 336.1E
	DC 0　10V	●			●				●		GLB 161.1E
		●					●		●		GLB 163.1E
		●					●	●	●		GLB 164.1E
		●						●	●		GLB 166.1E
GEB 15Nm	3-位	●			●					●	GEB 131.1E
		●				●				●	GEB 132.1E
		●						●		●	GEB 136.1E
				●	●					●	GEB 331.1E
				●		●				●	GEB 332.1E
				●				●		●	GEB 336.1E
	DC 0　10V	●			●				●		GEB 161.1E
		●					●		●		GEB 163.1E
		●					●	●	●		GEB 164.1E
		●						●	●		GEB 166.1E
GBB 25Nm	3-位	●			●						GBB 131.1E
		●				●		●			GBB 135.1E
		●						●			GBB 136.1E
				●	●						GBB 331.1E
				●		●		●			GBB 335.1E
				●				●			GBB 336.1E
	DC 0　10V	●			●						GBB 161.1E
		●					●				GBB 163.1E
		●					●	●			GBB 164.1E
		●						●			GBB 166.1E
GIB 35Nm	3-位	●			●					●	GIB 131.1E
		●				●		●		●	GIB 135.1E
		●						●		●	GIB 136.1E
				●	●					●	GIB 331.1E
				●		●		●		●	GIB 335.1E
				●				●		●	GIB 336.1E
	DC 0　10V	●			●					●	GIB 161.1E
		●					●			●	GIB 163.1E
		●					●	●		●	GIB 164.1E
		●						●		●	GIB 166.1E

西门子温度传感器

灵活的温度测量

适合任何条件：Symaro 提供有源和无源的温度传感器系列，满足各种需要。通过对有源温度传感器量程的再设定，可以快速满足不同的测量要求。

用于各种节能和通用的应用

- 室内传感器
  即使在动态的空气环境中，传感器也能分辨出室内和墙体的温度影响比例，保证房间的舒适性。
- 室外温度传感器
  为了保持能量需求的经济性，室外温度传感器考虑了风、外墙温度和阳光辐射等影响。
- 卡箍式、浸入式和缆式传感器
  基于经典的设计和快速响应时间，传感器可以提供优化的控制。
- 风管温度传感器
  采用平均温度测量方式，无论是风管内分层温度，或者是不同风量状态，传感器可以提供非常准确的测量结果，并且传感器可以灵活安装。

新颖和简单的安装

所有温度传感器可以快速、可靠和容易安装，这样在安装过程中可节省费用和时间。

- 安装端子允许传感器预先接线，这样在墙面工作完成后，直接安装面板即可。
- 当预埋安装套件在保护性管道后，浸入式传感器可直接安装在连接件上。
- 卡箍式传感器可以快速稳定地安装在管道外，考虑到管道管径，可采用提供的卡箍带。

型号	QAA...	QAM...	QAE...	QAC...	QAD...	QAP...
应用	室内传感器	风管传感器	浸入式传感器	室外传感器	卡箍式传感器	缆式传感器
测量元件	LG-Ni1000 / PT100 / PT1000 / NTC10K					
输出信号	LG-Ni1000 / PT100 / PT1000 / NTC10K / DC0-10V / 4-20mA				LG-Ni1000 / PT100 / PT1000 / NTC10K	

西门子湿度传感器

电容式湿度测量元件

在滞后特性、长期稳定性和可重复性方面具有突出的优点。

组合传感器

可提供组合式温/湿度传感器。

高标准解决方案

我们提供用于要求特别高的场合的传感器，如制药、食品加工，造纸或电子行业用的传感器。

标定证书

对要求特别高的应用可提供带有出厂标定证书的传感器（型号 QF /C）（参见压力传感器）

精度和工作范围

	高精度	标准型
精度	±2%rH	±5%rH
工作范围	0 100%rH	10% 90%rH

防晒保护

探测室外湿度可选防晒保护罩。

绝对湿度和焓值

通过组合式湿度/温度传感器与绝对湿度和焓值变送器（SEZ220），可以给出绝对湿度值及焓值。

露点传感器

24VAC，无源继电器输出，在 >97%rH 时动作，响应时间短。用于监视冷却吊顶内的冷凝结露。

恒湿器

我们亦提供监视和控制用的风道恒湿器和室内恒湿器。

型号	QFA...	QFM...	QFA...+AQF...	QXA...
机型	室内传感器	风道传感器	室外传感器	冷凝传感器
测量原理	电容式	电容式	电容式	电容式
电源	AC 24 V/DC 24V	AC 24 V/DC 24V	AC 24 V/DC 24V	AC 24 V/DC 24V
输出信号	DC0...10V/4...20mA	DC0...10V/4...20mA	DC0...10V/4...20mA	开/关
精度	±2%/±5%	±2%/±5%	±2%	-
与湿度传感器组合	是	是	是	不是

西门子空气质量传感器

节能潜力

对于不同的设备类型及舒适要求，根据需求进行通风，可提供 20% 至 70% 的节能潜力。这些传感器的投资回收期短，经济有效。

组合测量原则

采用组合测量 CO_2 和 VOC（挥发性有机化合物）。可使空气品质检测更加方便、有效。各种不同用途的房间（如吸烟及非吸烟区）也可以同样使用。

可选装置

可提供带有二氧化碳浓度 LED 显示的传感器。对于风道安装，可提供安装配件。

免维护

这些设备不需要维护和调整。

型号	QPA...	QPM...	QSA2700(D)
机型	室内型	风道型	室内型
测量值	二氧化碳及挥发性有机化合物气体		PM2.5，PM10颗粒物
电源	AC 24V/DC 15...35V	AC 24V/DC 15...35V	AC 24V/DC 15...35V
输出信号	DC 0...10V/4...20mA	DC 0...10V/4...20mA	DC 0...10V/Modbus RTU

西门子压力传感器

品种齐全

用于水、制冷剂和空气压力测量的传感器，覆盖了所有暖通空调所要求的应用面。

各种价格档次

可根据客户所要求的性能和测量精度范围提供各种价格档次的传感器，包括带有 LED 显示功能。

安装方便

传感器配有安装附件，适应于不同的安装要求。

标定证书

对要求特别高的应用可提供带有出厂标定证书及再标定证书的传感器（如 QBM4...）。

安装附件

提供各种安装附件，以解决常见的安装和连接问题。

压差开关

可完成各种监控任务，特别适用于过滤器及风机的监控。

型号	QBM...	QBM81...	QBE63 /64 DP	QBE2x03-P	QBE2x04-P
介质	空气	空气	液体/气体	液体/气体	制冷剂
测量值	压差	压差开关	压差	绝对压力	绝对压力
测量范围	0 2500Pa*	0 1000Pa*	0 *bar*	0 40bar*	-1 24bar*
电源	AC 24 V /DC 15 35 V	-	AC 24 V /DC 15 35 V	AC 24 V /DC 15 35 V	AC 24 V /DC 15 35 V
输出信号	DC 0...10V/4...20mA	开/关	DC 0 10V	DC 0...10V/4...20mA	DC 0...10V/4...20mA

* 不同测量范围不同型号

西门子墙面安装传感器

满足全球范围内的任何需求

墙面安装传感器系列能够用于所有类型的嵌入式导管分线盒。可提供有源和无源两种类型。

设计的灵活性

在设计上，传感器能够满足任何需求。使用 Symaro 的产品，您还可以受益于 DELTA 开关丰富的颜色与设计。

适用于每个应用的理想传感器

墙面安装传感器系列包括测量单个变量的传感器以及可同时测量多个变量的舒适型复合传感器。

简单而安全

Symaro 传感器的前端模块装备了卡扣，该项技术已申请了专利。卡扣可确保用户能够简单而正确地将前端模块安装到基本模块上，或者将无源传感器安装到相应的安装支架上。

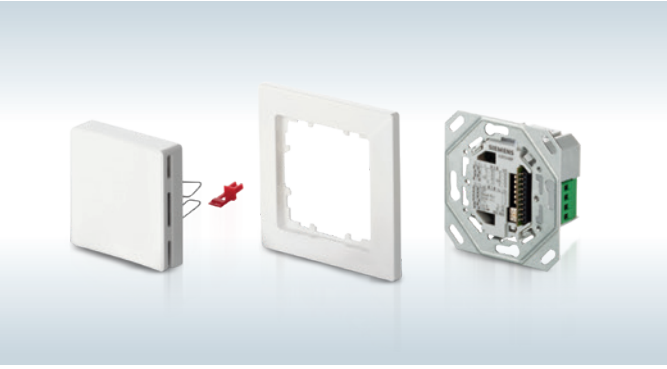

人口的日益增多、城市化进程、全球气候变暖、及资源日趋匮乏等问题，使地球及人类生活发生着空前的变化。针对这些问题，人们不得不重新思考来面对这些挑战。如何实现效率最大化至关重要，但除了更高效率的使用能源及电力之外，人们对生活舒适度的要求也有所提高，与此同时，对安全性、可靠性的需求也在不断增长。就我们的客户而言，成功与否取决于他们能如何应对这些挑战。西门子可以提供答案！

“我们是节能、安全楼宇及基础设施领域值得信赖的技术合作伙伴。”

北京：北京市朝阳区望京中环南路7号
电话：400 616 2020

沈阳：沈阳市沈河区青年大街1号
市府恒隆广场41层
电话：024 - 8251 8111

上海：上海杨浦区大连路500号西门子上海中心
电话：400 616 2020

广州：广东省广州市天河路208号
天河城侧粤海天河城大厦8-10层
电话：020 - 3718 2222

西安：西安市高新区锦业一路11号
西安国家服务外包示范基地一区D座3层
电话：029 - 8831 9898

成都：四川省成都市高新区拓新东街81号
天府软件园C6栋1/2楼
电话：028 - 6238 7888

武汉：湖北省武汉市武昌区中南路99号
武汉保利大厦21楼2102室
电话：027 - 8548 6688

服务热线：400 630 6090
联络邮箱：contact.slc@siemens.com

此文件中包含对可选择技术参数的一般描述，个别情况中可能不会出现。
因此在合同中应该针对具体项目特别指出其所需功能。

西门子公司版权所有
如有改动，恕不事先通知

订货号：E20002-A0684-C1200-V9-5D00
1240-SH906979-03240

直接扫描
获得本书
PDF文件

扫描关注
西门子中国
官方微信